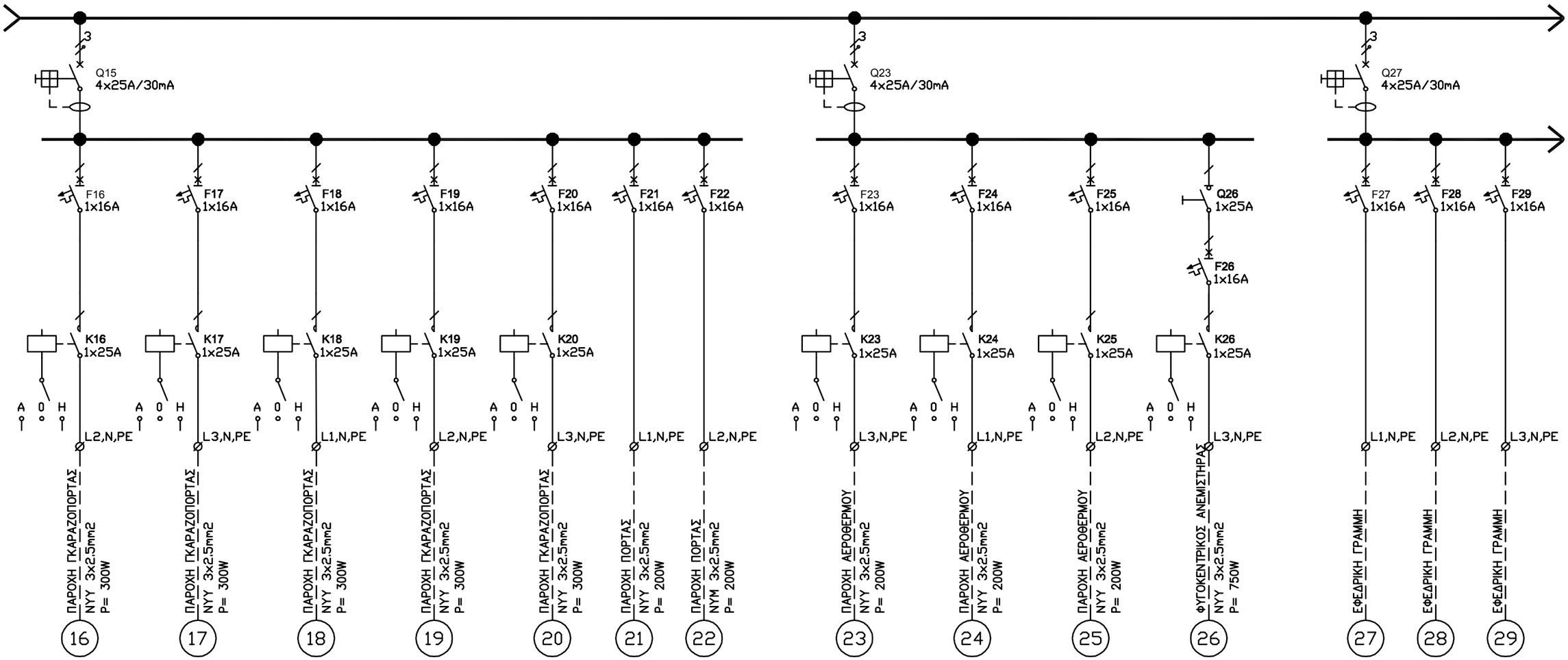

ΚΤΙΡΙΑΚΕΣ ΥΠΟΔΟΜΕΣ Α.Ε.	ΚΤΙΡΙΑΚΕΣ ΥΠΟΔΟΜΕΣ ΑΕ ΓΕΝΙΚΗ ΔΙΕΥΘΥΝΣΗ ΣΤΡΑΤΗΓΙΚΟΥ ΣΧΕΔΙΑΣΜΟΥ & ΕΡΓΩΝ ΣΔΙΤ ΔΙΕΥΘΥΝΣΗ ΜΕΛΕΤΩΝ ΤΜΗΜΑ ΗΛΕΚΤΡΟΜΗΧΑΝΟΛΟΓΙΚΩΝ ΜΕΛΕΤΩΝ		
ΕΡΓΟ: **ΠΥΡΟΣΒΕΣΤΙΚΟΣ ΣΤΑΘΜΟΣ ΣΕΡΡΩΝ**		ΑΝΑΘΕΩΡΗΣΕΙΣ:	ΑΡΙΘΜΟΣ ΣΧΕΔΙΟΥ
ΗΛ. ΠΙΝΑΚΑΣ	**ΠΙΝΑΚΑΣ ΚΙΝΗΣΗΣ ΑΜΑΞΟΣΤΑΣΙΟΥ**	1	**ΠΚ-ΑΞ**
ΟΚΤΩΒΡΙΟΣ 2021		2 3	ΣΕΛΙΔΑ : 2 απο 3