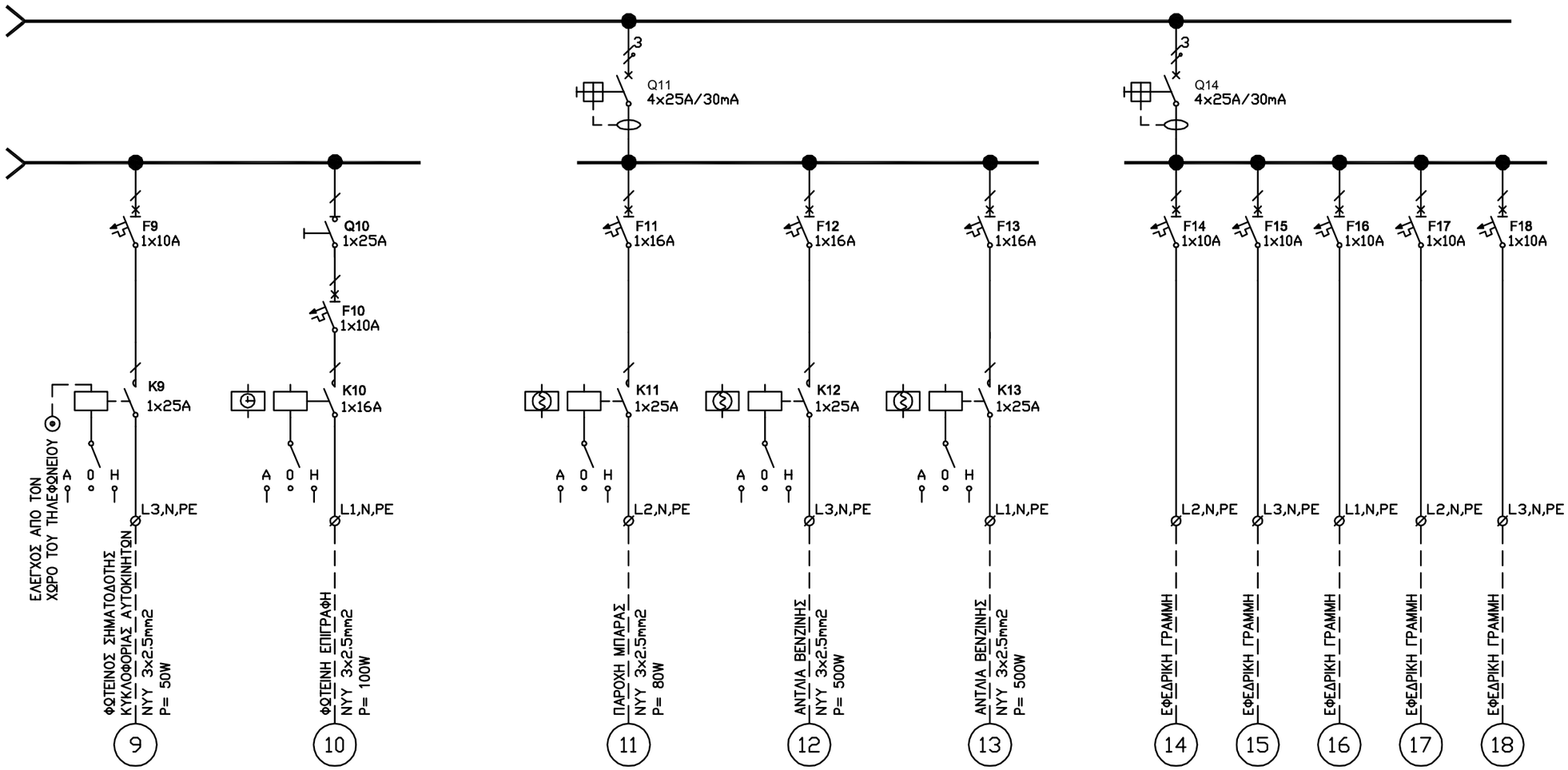


| | | | |
|---|---|---|---|
| ΚΤΙΡΙΑΚΕΣ ΥΠΟΔΟΜΕΣ Α.Ε. | ΚΤΙΡΙΑΚΕΣ ΥΠΟΔΟΜΕΣ ΑΕ<br>ΓΕΝΙΚΗ ΔΙΕΥΘΥΝΣΗ ΣΤΡΑΤΗΓΙΚΟΥ ΣΧΕΔΙΑΣΜΟΥ & ΕΡΓΩΝ ΣΔΙΤ<br>ΔΙΕΥΘΥΝΣΗ ΜΕΛΕΤΩΝ<br>ΤΜΗΜΑ ΗΛΕΚΤΡΟΜΗΧΑΝΟΛΟΓΙΚΩΝ ΜΕΛΕΤΩΝ | | |
| ΕΡΓΟ: **ΠΥΡΟΣΒΕΣΤΙΚΟΣ ΣΤΑΘΜΟΣ ΣΕΡΡΩΝ** | | ΑΝΑΘΕΩΡΗΣΕΙΣ: | ΑΡΙΘΜΟΣ ΣΧΕΔΙΟΥ |
| ΗΛ. ΠΙΝΑΚΑΣ | **ΠΙΝΑΚΑΣ ΦΩΤΙΣΜΟΥ ΠΕΡΙΒΑΛΛΟΝΤΟΣ ΧΩΡΟΥ** | 1 | **ΠΦ-ΠΧ** |
| ΟΚΤΩΒΡΙΟΣ 2021 | | 2 | |
| | | 3 | ΣΕΛΙΔΑ : 2 απο 2 |