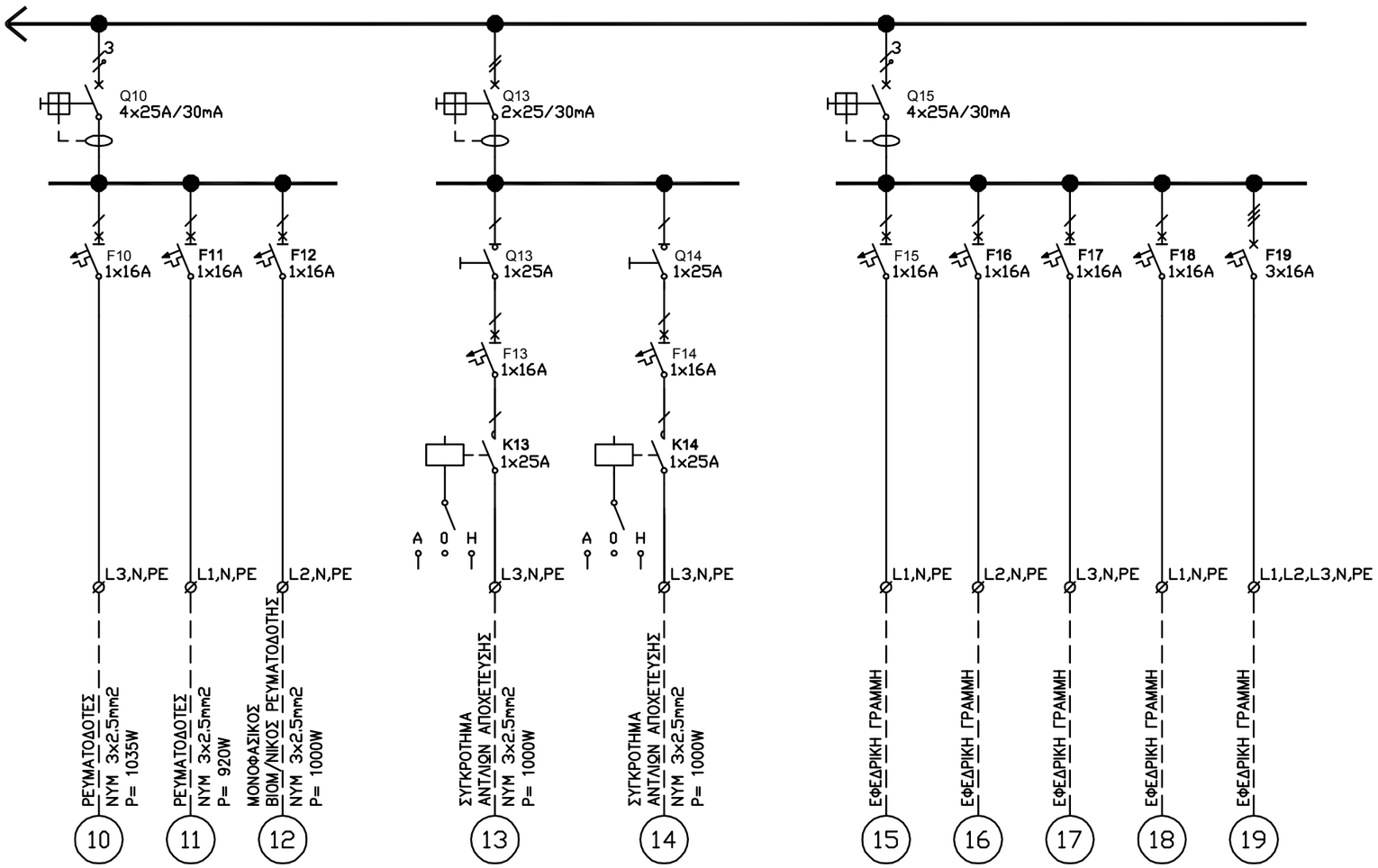

ΚΤΙΡΙΑΚΕΣ ΥΠΟΔΟΜΕΣ Α.Ε.

ΓΕΝΙΚΗ ΔΙΕΥΘΥΝΣΗ ΣΤΡΑΤΗΓΙΚΟΥ ΣΧΕΔΙΑΣΜΟΥ & ΕΡΓΩΝ ΣΔΙΤ
ΔΙΕΥΘΥΝΣΗ ΜΕΛΕΤΩΝ
ΤΜΗΜΑ ΗΛΕΚΤΡΟΜΗΧΑΝΟΛΟΓΙΚΩΝ ΜΕΛΕΤΩΝ

ΕΡΓΟ: **ΠΥΡΟΣΒΕΣΤΙΚΟΣ ΣΤΑΘΜΟΣ ΣΕΡΡΩΝ**		ΑΝΑΘΕΩΡΗΣΕΙΣ:	ΑΡΙΘΜΟΣ ΣΧΕΔΙΟΥ
ΗΛ. ΠΙΝΑΚΑΣ	**ΠΙΝΑΚΑΣ ΚΙΝΗΣΗΣ Η-Μ ΕΓΚΑΤΑΣΤΑΣΕΩΝ**	1	**ΠΚ-ΗΜ**
ΟΚΤΩΒΡΙΟΣ 2021		2	
		3	ΣΕΛΙΔΑ : 2 απο 2