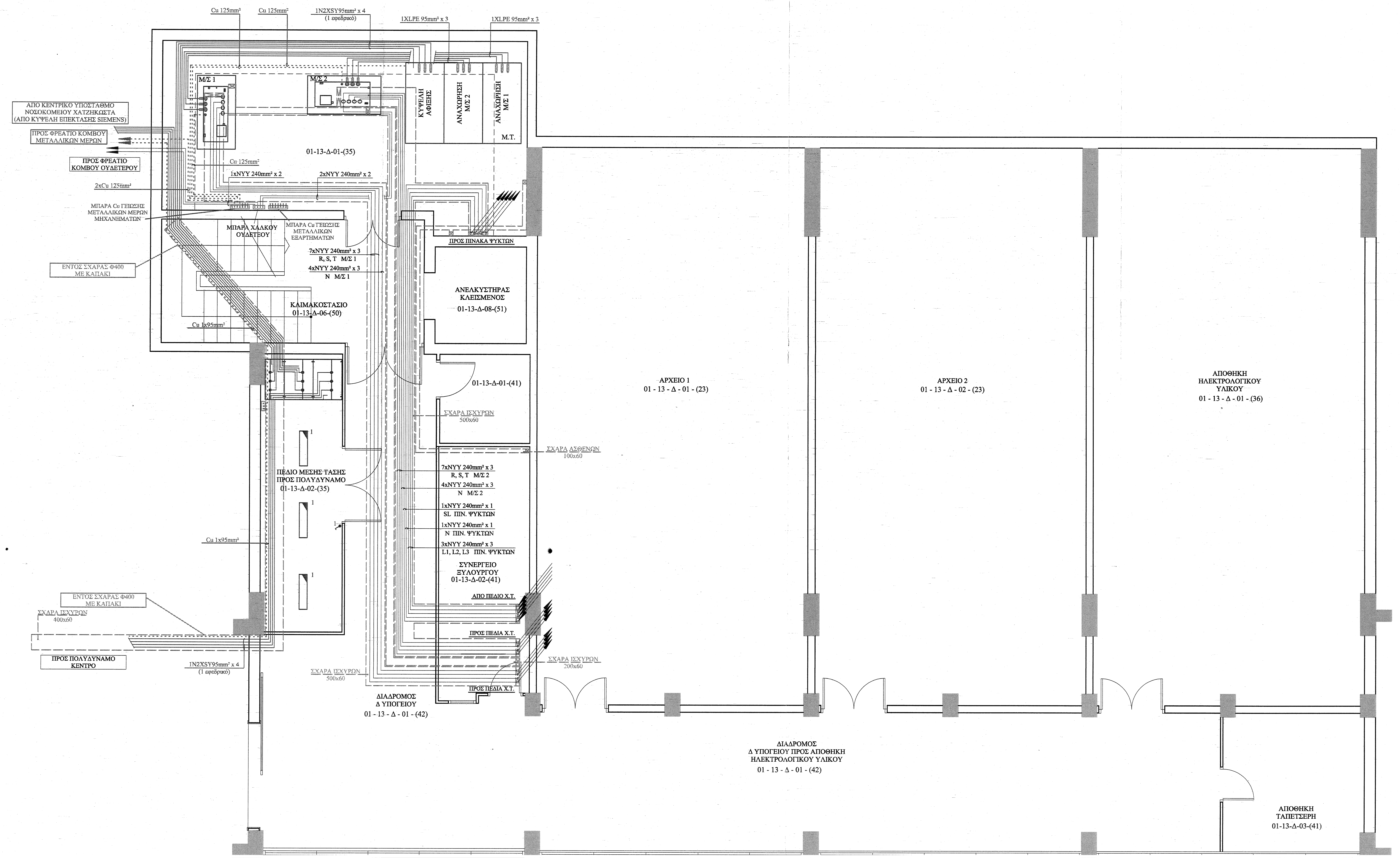
Cu 125mm²
Cu 125mm²
1N2XSY95mm² x 4
(1 εφεδρικό)
1XLPE 95mm² x 3
1XLPE 95mm² x 3
Μ/Σ 1
Μ/Σ 2
ΚΥΨΕΛΗ ΑΦΙΞΗΣ
ΑΝΑΧΩΡΗΣΗ Μ/Σ 2
ΑΝΑΧΩΡΗΣΗ Μ/Σ 1
Μ.Τ.
ΑΠΟ ΚΕΝΤΡΙΚΟ ΥΠΟΣΤΑΘΜΟ ΝΟΣΟΚΟΜΕΙΟΥ ΧΑΤΖΗΚΩΣΤΑ (ΑΠΟ ΚΥΨΕΛΗ ΕΠΕΚΤΑΣΗΣ SIEMENS)
ΠΡΟΣ ΦΡΕΑΤΙΟ ΚΟΜΒΟΥ ΜΕΤΑΛΛΙΚΩΝ ΜΕΡΩΝ
ΠΡΟΣ ΦΡΕΑΤΙΟ ΚΟΜΒΟΥ ΟΥΔΕΤΕΡΟΥ
01-13-Δ-01-(35)
Cu 125mm²
1xNYY 240mm² x 2
2xNYY 240mm² x 2
2xCu 125mm²
ΜΠΑΡΑ Cu ΓΕΙΩΣΗΣ ΜΕΤΑΛΛΙΚΩΝ ΜΕΡΩΝ ΜΗΧΑΝΗΜΑΤΩΝ
ΜΠΑΡΑ ΧΑΛΚΟΥ ΟΥΔΕΤΕΟΥ
ΜΠΑΡΑ Cu ΓΕΙΩΣΗΣ ΜΕΤΑΛΛΙΚΩΝ ΕΞΑΡΤΗΜΑΤΩΝ
ΠΡΟΣ ΠΙΝΑΚΑ ΨΥΚΤΩΝ
7xNYY 240mm² x 3
R, S, T Μ/Σ 1
4xNYY 240mm² x 3
N Μ/Σ 1
ΕΝΤΟΣ ΣΧΑΡΑΣ Φ400 ΜΕ ΚΑΠΑΚΙ
ΑΝΕΛΚΥΣΤΗΡΑΣ ΚΛΕΙΣΜΕΝΟΣ
01-13-Δ-08-(51)
ΚΛΙΜΑΚΟΣΤΑΣΙΟ
01-13-Δ-06-(50)
Cu 1x95mm²
01-13-Δ-01-(41)
ΣΧΑΡΑ ΙΣΧΥΡΩΝ
500x60
ΣΧΑΡΑ ΑΣΘΕΝΩΝ
100x60
1
1
1
1
ΠΕΔΙΟ ΜΕΣΗΣ ΤΑΣΗΣ ΠΡΟΣ ΠΟΛΥΔΥΝΑΜΟ
01-13-Δ-02-(35)
7xNYY 240mm² x 3
R, S, T Μ/Σ 2
4xNYY 240mm² x 3
N Μ/Σ 2
1xNYY 240mm² x 1
SL ΠΙΝ. ΨΥΚΤΩΝ
1xNYY 240mm² x 1
N ΠΙΝ. ΨΥΚΤΩΝ
3xNYY 240mm² x 3
L1, L2, L3 ΠΙΝ. ΨΥΚΤΩΝ
ΣΥΝΕΡΓΕΙΟ ΞΥΛΟΥΡΓΟΥ
01-13-Δ-02-(41)
Cu 1x95mm²
ΑΠΟ ΠΕΔΙΟ Χ.Τ.
ΕΝΤΟΣ ΣΧΑΡΑΣ Φ400 ΜΕ ΚΑΠΑΚΙ
ΣΧΑΡΑ ΙΣΧΥΡΩΝ
400x60
ΠΡΟΣ ΠΕΔΙΑ Χ.Τ.
ΣΧΑΡΑ ΙΣΧΥΡΩΝ
200x60
ΠΡΟΣ ΠΟΛΥΔΥΝΑΜΟ ΚΕΝΤΡΟ
1N2XSY95mm² x 4
(1 εφεδρικό)
ΣΧΑΡΑ ΙΣΧΥΡΩΝ
500x60
ΠΡΟΣ ΠΕΔΙΑ Χ.Τ.
ΔΙΑΔΡΟΜΟΣ Δ ΥΠΟΓΕΙΟΥ
01 - 13 - Δ - 01 - (42)
ΑΡΧΕΙΟ 1
01 - 13 - Δ - 01 - (23)
ΑΡΧΕΙΟ 2
01 - 13 - Δ - 02 - (23)
ΑΠΟΘΗΚΗ ΗΛΕΚΤΡΟΛΟΓΙΚΟΥ ΥΛΙΚΟΥ
01 - 13 - Δ - 01 - (36)
ΔΙΑΔΡΟΜΟΣ Δ ΥΠΟΓΕΙΟΥ ΠΡΟΣ ΑΠΟΘΗΚΗ ΗΛΕΚΤΡΟΛΟΓΙΚΟΥ ΥΛΙΚΟΥ
01 - 13 - Δ - 01 - (42)
ΑΠΟΘΗΚΗ ΤΑΠΕΤΣΕΡΗ
01-13-Δ-03-(41)

ΥΠΟΜΝΗΜΑ

⁝	ΑΚΡΟΚΙΒΩΤΙΟ ΕΣΩΤΕΡΙΚΟΥ ΧΩΡΟΥ 20KVA/95mm²
⌜ ⌝	ΣΧΑΡΑ ΓΑΛΒΑΝΙΣΜΕΝΗ ΙΣΧΥΡΩΝ ΡΕΥΜΑΤΩΝ

ΚτΥπ
ΚΤΙΡΙΑΚΕΣ ΥΠΟΔΟΜΕΣ Α.Ε.
ΚΑΘΟΛΙΚΟΣ ΔΙΑΔΟΧΟΣ ΤΗΣ
ΔΕΠΑΝΟΜ ΑΕ Ν. 4199/2013

ΙΩΑΝΝΙΝΑ - ΝΟΣΟΚΟΜΕΙΟ ΧΑΤΖΗΚΩΣΤΑ

ΠΟΛΥΔΥΝΑΜΟ ΚΕΝΤΡΟ ΑΝΤΙΜΕΤΩΠΙΣΗΣ ΤΟΥ ΑΛΚΟΟΛΙΣΜΟΥ ΚΑΙ ΤΗΣ ΚΡΙΣΗΣ ΤΩΝ ΧΡΗΣΤΩΝ ΝΑΡΚΩΤΙΚΩΝ

ΣΧΗΜΑΤΙΚΗ ΚΑΤΟΨΗ
ΣΧΗΜΑΤΙΚΗ ΤΟΜΗ

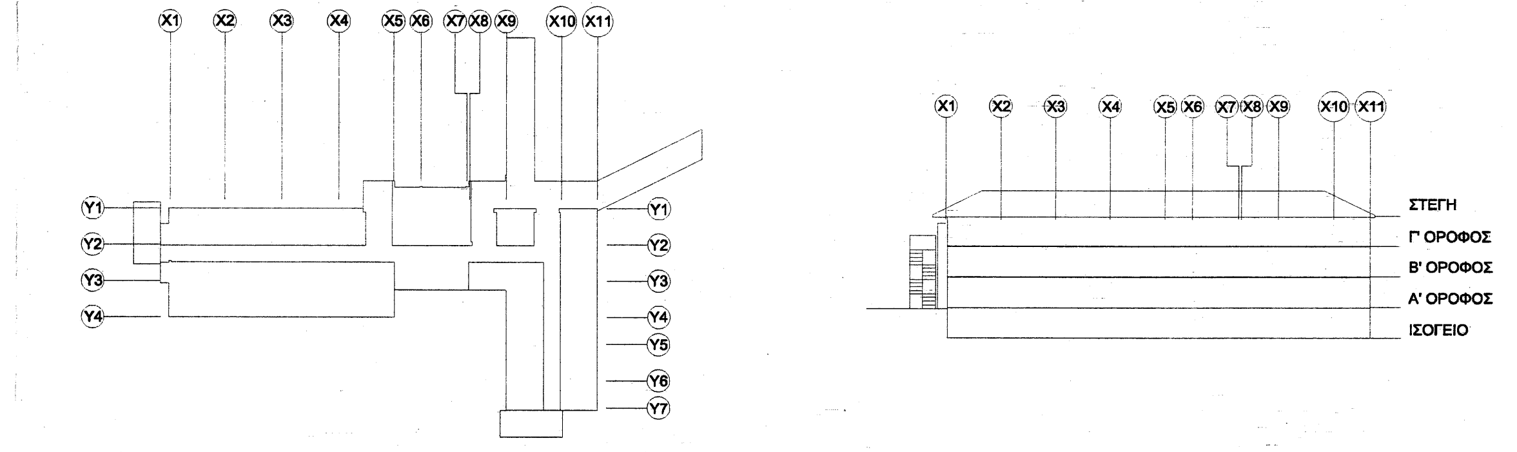
X1
X2
X3
X4
X5
X6
X7
X8
X9
X10
X11
Y1
Y2
Y3
Y4
Y5
Y6
Y7
ΣΤΕΓΗ
Γ' ΟΡΟΦΟΣ
Β' ΟΡΟΦΟΣ
Α' ΟΡΟΦΟΣ
ΙΣΟΓΕΙΟ

ΕΝΕΡΓΕΙΑΚΗ ΑΝΑΒΑΘΜΙΣΗ ΤΟΥ ΥΠΟΣΤΑΘΜΟΥ ΚΑΙ ΑΝΑΓΚΑΙΕΣ ΠΡΟΣΑΡΜΟΓΕΣ
ΓΙΑ ΤΗΝ ΑΣΦΑΛΗ ΛΕΙΤΟΥΡΓΙΑ ΤΟΥ ΝΟΣΟΚΟΜΕΙΟΥ ΧΑΤΖΗΚΩΣΤΑ

ΑΥΤΟΨΙΑ ΕΓΚΑΤΑΣΤΑΣΗΣ ΜΕΣΗΣ ΤΑΣΗΣ

ΘΕΜΑ ΣΧΕΔΙΟΥ:

ΥΠΟΣΤΑΘΜΟΣ ΨΥΚΤΩΝ ΠΑΡΟΧΗ ΜΕΣΗΣ ΤΑΣΗΣ

ΑΡΙΘΜΟΣ ΣΧΕΔΙΟΥ:

ΜΤ-02

ΙΟΥΝΙΟΣ 2013
ΚΛΙΜΑΚΑ: 1:50

ΜΕΛΕΤΗΤΗΣ: TEAM M-H ΣΥΜΒΟΥΛΟΙ ΜΗΧΑΝΙΚΟΙ Α.Ε.
ΑΠΟΤΥΠΩΣΗ: ΙΩΑΝΝΗΣ ΚΩΝ. ΝΑΚΑΣ

ΑΚΡΙΒΕΣ ΑΝΤΙΓΡΑΦΟ
Αθήνα 24/2/15

ΕΓΚΡΙΘΗΚΕ
δια της υπ' αριθμ. 18568/2014
πράξης του Δ/ντα Συμβούλου

ΣΦΡΑΓΙΔΑ:

TEAM M-H
ΣΥΜΒΟΥΛΟΙ ΜΗΧΑΝΙΚΟΙ
ΑΝΩΝΥΜΟΣ ΕΤΑΙΡΕΙΑ
ΖΩΝΑΡΑ 10 - ΑΘΗΝΑ Τ.Κ. 114 7.
ΑΡ. ΦΑΚ.: 677358
ΑΦΜ: 095185811 - ΔΟΥ ΦΑΕ ΑΘΗΝΩΝ
ΤΗΛ.: 210 644 6644 - FAX: 210 644 1060

ΙΩΑΝΝΗΣ Κ. ΜΑΚΑΤΣΩΡΗΣ
ΔΙΠΛ. ΜΗΧΑΝΟΛΟΓΟΣ-ΗΛΕΚΤΡΟΛΟΓΟΣ
ΕΘΝΙΚΟΥ ΜΕΤΣΟΒΙΟΥ ΠΟΛΥΤΕΧΝΕΙΟΥ
ΜΕΛΟΣ Τ.Ε.Ε. • ΑΡΙΘΜΟΣ ΜΗΤΡΩΟΥ: 18002
ΖΩΝΑΡΑ 10 • ΑΘΗΝΑ 114 72 • ΤΗΛ.: 210 644 66 44
ΑΦΜ: 014873240 • ΔΟΥ: Ι' ΑΘΗΝΩΝ

ΑΝΑΘΕΩΡΗΣΕΙΣ:	1	2	3	4	5	6	7	8	9	10